PRSK1278

Mitutoyo

Jesenná akcia

2024

Platná od 1. novembra 2024
do 31. januára 2025

Nový QuantuMike s ochranou IP65

NOVINKA

Dust- and Water-Protected
TÜVRheinland CERTIFIED
www.tuv.com ID 1111264795

U-WAVE fit | COOLANT PROOF™ | CERTIFIKÁT O INŠPEKCII | IP65 | DIGIMATIC S1

0 – 25 mm a 25 – 50 mm

+ Ďalšie príslušenstvo a jeho kompatibilitu nájdete v tabuľke na strane 42.

Vysoká rýchlosť a presnosť

293-140-40
380,00 €

Rýchlejšie meranie je dosiahnuté použitím väčšieho závitu, ktorý posúva vreteno o 2 mm na otáčku bubienka.

Obojsmerné rozhranie DIGIMATIC S1.
Okrem výstupu nameraných údajov je možné vykonávať aj operácie, ako je nastavenie a ovládanie samotného meradla DIGIMATIC a zber individuálnych informácií z digitálnych meradiel cez pripojené PC.

Strmeň
Rapkáčový bubienkový mechanizmus, ktorý umožňuje stabilné meranie aj pri ovládaní jednou rukou.

Rapkáčový rýchloposuv
Rapkáčové mikrovibrácie pozdĺž osi merania pomáhajú zabezpečiť stabilné meranie.

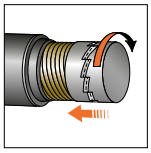

Vysoká presnosť merania J_{MPE} ± 1 µm
Rozsah 0 – 25 mm a 0 – 50 mm

K dispozícii aj:

293-141-40
468,00 €
Rozsah 25 – 50 mm

K dispozícii aj:

293-142-40
556,00 €
Rozsah 50 – 75 mm

K dispozícii aj:

293-143-40
628,00 €
Rozsah 75 – 100 mm

Vyššie uvedené ceny sú spoločnosťou Mitutoyo navrhované maloobchodné ceny bez DPH. Na výrobky v akcii nie je možné poskytnúť ďalšie zľavy.

Spoľahlivý

Funkcia varovania na rýchlosť približovania

NOVINKA

Funkcia varovania na rýchlosť približovania zisťuje kolízie s obrobkami v dôsledku nadmernej rýchlosti. Takto môžu aj neskúsení pracovníci získať stabilné a presné výsledky merania.

Funkcia upozornenia na plán kalibrácie

NOVINKA

Dátum predbežného varovania pred kalibráciou a dátum kalibrácie možno jednoducho nastaviť. Keď sa blíži čas kalibrácie a v deň kalibrácie, zobrazí sa varovanie, aby sa zabránilo vynechaniu kalibrácie. Toto je efektívna funkcia pre správne riadenie digitálneho meradla.

Podporuje meracích pracovníkov funkciami hodnotenia tolerancie a výpočtu

NOVINKA

Mikrometer určí, či je nameraná hodnota v rámci hornej a dolnej hranice tolerancie a zobrazí značku posudzovania tolerancie. Používateľ môže posúdiť vyhovenie/neúspech na prvý pohľad. Pomocou výpočtovej funkcie je možné z výsledkov merania vypočítať aj korekčné hodnoty pre obrábací stroj. To eliminuje potenciálne nepríjemnosti pri výpočtoch a zabraňuje ľudským chybám, ako je napríklad zamieňanie plusových a mínusových hodnôt pri zadávaní korekčných hodnôt do obrábacieho stroja, čím sa prispieva k zníženiu chýb spracovania.

Jednoduché použitie

- Veľký displej s výbornou viditeľnosťou
- Veľké tlačidlá a prispôsobenie klávesov
- Výrazne zvyšuje efektivitu práce pripojením k PC alebo mobilnému zariadeniu

Digitálny mikrometer

+ Ďalšie príslušenstvo a jeho kompatibilitu nájdete v tabuľke na strane 42.

Ak chcete vidieť celý náš rad mikrometrov vrátane technických detailov a príslušenstva, naskenujte QR kód.

293-821-30

~~190,00 €~~ | 149,00 € AKCIOVÁ CENA

Digitálny štandardný mikrometer

Rozsah 0 – 25 mm
Bez výstupu dát

CERTIFIKÁT O INŠPEKCII

Digitálny absolútny mikrometer Quickmike IP65

Rozsah 0 – 30 mm
S výstupom dát
S 10 mm posuvom/ otáčaním bubienka

293-666-20

~~587,00 €~~ | 469,00 € AKCIOVÁ CENA

K dispozícii aj:

293-667-20	
~~676,00 €~~	539,00 € AKCIOVÁ CENA
Rozsah 25 – 55 mm	
S výstupom dát	

K dispozícii aj:

293-668-20	
~~725,00 €~~	579,00 € AKCIOVÁ CENA
Rozsah 50 – 80 mm	
S výstupom dát	

ABSOLUTE™ COOLANT PROOF™ IP65

Dust- and Water-Protected
TÜVRheinland CERTIFIED
www.tuv.com ID 0000063013

Vyššie uvedené ceny sú spoločnosťou Mitutoyo navrhované maloobchodné ceny bez DPH. Na výrobky v akcii nie je možné poskytnúť ďalšie zľavy.

Digitálny mikrometer IP65

Rozsah 0 – 25 mm
S výstupom dát

293-230-30	
~~315,00 €~~	249,00 € AKCIOVÁ CENA

IP65
COOLANT PROOF™
U-WAVE fit
Dust- and Water-Protected
TÜVRheinland CERTIFIED
www.tuv.com ID 0000040191

CERTIFIKÁT O INŠPEKCII

0 – 25 mm a 25 – 50 mm

K dispozícii aj:

293-234-30	
~~379,00 €~~	299,00 € AKCIOVÁ CENA
Rozsah 0 – 25 mm	
Rohatkový bubienkový typ	
S výstupom dát	

K dispozícii aj:

293-231-30	
~~373,00 €~~	299,00 € AKCIOVÁ CENA
Rozsah 25 – 50 mm	
S výstupom dát	

K dispozícii aj:

293-232-30	
~~490,00 €~~	389,00 € AKCIOVÁ CENA
Rozsah 50 – 75 mm	
S výstupom dát	

K dispozícii aj:

293-233-30	
~~530,00 €~~	419,00 € AKCIOVÁ CENA
Rozsah 75 – 100 mm	
S výstupom dát	

Bezdrôtová súprava, U-WAVE Bluetooth

Vysielač + mostík + mikrometer IP65

293-970	
~~545,00 €~~	399,00 € AKCIOVÁ CENA

Rozsah 0 – 25 mm
S výstupom dát

293-230-30
+ 264-626
+ 02AZF310

Súprava digitálneho mikrometra IP65

Rozsah 0 – 100 mm (4 ks)
S výstupom dát

293-963-30	
~~1 810 €~~	1 449 € AKCIOVÁ CENA

Analógový mikrometer

Ak chcete vidieť celý náš rad mikrometrov vrátane technických detailov a príslušenstva, naskenujte QR kód.

CERTIFIKÁT O INŠPEKCII

0 – 25 mm a 25 – 50 mm

Obkročný mikrometer s tepelno-izolačným krytom

Rozsah 0 – 25 mm

102-301	
~~67,00 €~~	53,90 € AKCIOVÁ CENA

Obkročný mikrometer – ekonomický dizajn

Rozsah 0 – 25 mm

103-137	
~~59,00 €~~	46,90 € AKCIOVÁ CENA

Obkročný mikrometer – ekonomický dizajn

Rozsah 25 – 50 mm

103-138	
~~84,00 €~~	66,90 € AKCIOVÁ CENA

Vyššie uvedené ceny sú spoločnosťou Mitutoyo navrhované maloobchodné ceny bez DPH. Na výrobky v akcii nie je možné poskytnúť ďalšie zľavy.

Obkročný mikrometer – ekonomický dizajn

Rozsah 50 – 75 mm

103-139-10	
~~110,00 €~~	87,90 € AKCIOVÁ CENA

K dispozícii aj:

103-140-10	
~~118,00 €~~	94,90 € AKCIOVÁ CENA
Rozsah 75 – 100 mm	

Súprava obkročného mikrometra – ekonomický dizajn

Rozsah 0 – 150 mm (6 ks)

103-913-50	
~~598,00 €~~	479,00 € AKCIOVÁ CENA

Digitálny strmeňový mikrometer

Rozsah 25 – 50 mm

193-102	
~~232,00 €~~	189,00 € AKCIOVÁ CENA

Digitálny mikrometer

+ Ďalšie príslušenstvo a jeho kompatibilitu nájdete v tabuľke na strane 42.

Dust- and Water-Protected
TÜVRheinland CERTIFIED
www.tuv.com ID 0000040191

U-WAVE fit
okrem 422-411-20

COOLANT PROOF™

IP65
okrem 422-230-30 a 422-231-30

Ak chcete vidieť celý náš rad mikrometrov vrátane technických detailov a príslušenstva, naskenujte QR kód.

Digitálny tanierový mikrometer IP65

Rozsah 0 – 25 mm
Tanier 20 mm
S výstupom dát

323-250-30	
~~851,00 €~~	679,00 € AKCIOVÁ CENA

Digitálny tanierový mikrometer IP65

Rozsah 25 – 50 mm
Tanier 20 mm
S výstupom dát

323-251-30	
~~948,00 €~~	759,00 € AKCIOVÁ CENA

Digitálny strmeňový mikrometer s odsadenými meracími plochami IP65

Rozsah 0 – 25 mm
Meracia plocha 3 mm
S výstupom dát

331-251-30	
~~814,00 €~~	649,00 € AKCIOVÁ CENA

Digitálny mikrometer so zúženými meracími plochami Absolute Quickmike IP65

Rozsah 0 – 30 mm
Čepeľ 0,75 mm
S výstupom dát

ABSOLUTE™

422-411-20	
~~1 017 €~~	809,00 € AKCIOVÁ CENA

Vyššie uvedené ceny sú spoločnosťou Mitutoyo navrhované maloobchodné ceny bez DPH. Na výrobky v akcii nie je možné poskytnúť ďalšie zľavy.

Digitálny mikrometer so zúženými meracími plochami

Rozsah 0 – 25 mm
Čepeľ 0,75 mm
S výstupom dát

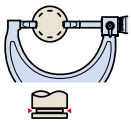

422-230-30	
~~1 151 €~~	919,00 € AKCIOVÁ CENA

K dispozícii aj:

422-231-30	
~~1 208 €~~	969,00 € AKCIOVÁ CENA
Rozsah 25 – 50 mm	
Čepeľ 0,75 mm	
S výstupom dát	

156-101-10	
~~70,00 €~~	55,90 € AKCIOVÁ CENA

Stojan pre mikrometer, typ s nastaviteľným uhlom

Pre mikrometer 0 – 100 mm / 0 – 4"

Digitálny mikrometer na meranie výšky nerovného povrchu IP65

Rozsah 0 – 20 mm
S výstupom dát

342-271-30	
~~720,00 €~~	579,00 € AKCIOVÁ CENA

Mikrometer s indikátorom

Rozsah 0 – 25 mm

IP54

510-121	
~~859,00 €~~	689,00 € AKCIOVÁ CENA

Pasameter s presným odchýlkomerom

Rozsah 0 – 25 mm

IP54

523-121	
~~714,00 €~~	569,00 € AKCIOVÁ CENA

Digitálne posuvné meradlá

+ Ďalšie príslušenstvo a jeho kompatibilitu nájdete v tabuľke na strane 42.

Ak chcete vidieť celý náš rad posuvných meradiel vrátane technických detailov a príslušenstva, naskenujte QR kód.

ABSOLUTE™ U-WAVE fit CERTIFIKÁT O INŠPEKCII

Digitálne posuvné meradlo ABS AOS

Rozsah 0 – 150 mm
Plochý hĺbkomer
Bez výstupu dát

500-181-30	
~~134,00 €~~	99,90 € AKCIOVÁ CENA

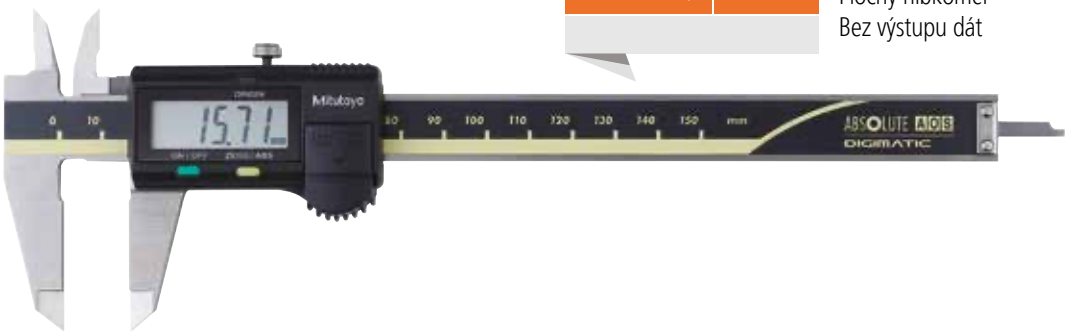

K dispozícii aj:

500-196-30	
~~148,00 €~~	129,00 € AKCIOVÁ CENA
Rozsah: 0 – 6"/ 0 – 150 mm	
Plochý hĺbkomer a vrúbkované ručné koliesko	
Bez výstupu dát	
Prepínateľné na palcové/metrické	

K dispozícii aj:

500-184-30	
~~134,00 €~~	99,90 € AKCIOVÁ CENA
Rozsah 0 – 150 mm	
Okrúhly hĺbkomer	
Bez výstupu dát	

K dispozícii aj:

500-161-30	
~~171,00 €~~	139,00 € AKCIOVÁ CENA
Rozsah 0 – 150 mm	
Plochý hĺbkomer	
S výstupom dát	

K dispozícii aj:

500-158-30	
~~200,00 €~~	159,00 € AKCIOVÁ CENA
Rozsah 0 – 150 mm	
Okrúhly hĺbkomer a vrúbkované ručné koliesko	
S výstupom dát	

K dispozícii aj:

500-182-30	
~~215,00 €~~	169,00 € AKCIOVÁ CENA
Rozsah 0 – 200 mm	
Plochý hĺbkomer	
Bez výstupu dát	

K dispozícii aj:

500-162-30	
~~241,00 €~~	189,00 € AKCIOVÁ CENA
Rozsah 0 – 200 mm	
Plochý hĺbkomer	
S výstupom dát	

Digitálne posuvné meradlo ABS AOS

Rozsah 0 – 300 mm
Plochý hĺbkomer
S výstupom dát

500-205-30
338,00 €

Vyššie uvedené ceny sú spoločnosťou Mitutoyo navrhované maloobchodné ceny bez DPH. Na výrobky v akcii nie je možné poskytnúť ďalšie zľavy.

Digitálne posuvné meradlo ABS IP67

Rozsah 0 – 150 mm
Plochý hĺbkomer
Bez výstupu dát

500-706-20	
~~202,00 €~~	149,00 € AKCIOVÁ CENA

Dust- and Water-Protected TÜVRheinland CERTIFIED www.tuv.com ID 0000045042 · ABSOLUTE™ · U-WAVE fit · COOLANT PROOF™ · CERTIFIKÁT O INŠPEKCII · IP67

K dispozícii aj:

500-716-20	
~~256,00 €~~	209,00 € AKCIOVÁ CENA
Rozsah 0 – 150 mm	
Plochý hĺbkomer	
S výstupom dát	

K dispozícii aj:

500-707-20	
~~279,00 €~~	219,00 € AKCIOVÁ CENA
Rozsah 0 – 200 mm	
Plochý hĺbkomer	
Bez výstupu dát	

K dispozícii aj:

500-717-20	
~~325,00 €~~	259,00 € AKCIOVÁ CENA
Rozsah 0 – 200 mm	
Plochý hĺbkomer	
S výstupom dát	

K dispozícii aj:

500-708-20	
~~401,00 €~~	319,00 € AKCIOVÁ CENA
Rozsah 0 – 300 mm	
Plochý hĺbkomer	
Bez výstupu dát	

Bezdrôtová súprava, U-WAVE Bluetooth

Vysielač + mostík + posuvné meradlo

U-WAVE fit · ABSOLUTE™ · CERTIFIKÁT O INŠPEKCII

500-961-30	
~~461,00 €~~	319,00 € AKCIOVÁ CENA

Bezdrôtová súprava, U-WAVE Bluetooth

Vysielač + mostík + posuvné meradlo IP67

IP67 · COOLANT PROOF™ · Dust- and Water-Protected TÜVRheinland CERTIFIED www.tuv.com ID 0000045042

(okrem 500-961-30)

500-916-20	
~~593,00 €~~	379,00 € AKCIOVÁ CENA

Digitálne posuvné meradlo ABS IP67

Čeľuste v tvare hrotu
Rozsah 0 – 300 mm

550-331-20	
~~550,00 €~~	439,00 € AKCIOVÁ CENA

Dust- and Water-Protected
www.tuv.com ID 0000045042

ABSOLUTE™ U-WAVE fit COOLANT PROOF™ IP67

Digitálne posuvné meradlo ABS

Čeľuste v tvare hrotu
Rozsah 0 – 1 000 mm

550-207-10	
~~1 462 €~~	1 169 € AKCIOVÁ CENA

ABSOLUTE™

Digitálne posuvné meradlo ABS IP67

Štandardné čeľuste aj čeľuste v tvare hrotu
Rozsah 0 – 300 mm

551-331-20	
~~596,00 €~~	479,00 € AKCIOVÁ CENA

Dust- and Water-Protected
www.tuv.com ID 0000045042

ABSOLUTE™ U-WAVE fit COOLANT PROOF™ IP67

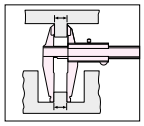

Digitálne posuvné meradlo ABS IP66 z uhlíkových vlákien

Rozsah 0 – 2 000 mm

552-306-10	
~~3 090 €~~	2 469 € AKCIOVÁ CENA

Dust- and Water-Protected
www.tuv.com ID 0000022582

ABSOLUTE™ COOLANT PROOF™ IP66

Nízka hmotnosť: 2,56 kg

Vyššie uvedené ceny sú spoločnosťou Mitutoyo navrhované maloobchodné ceny bez DPH. Na výrobky v akcii nie je možné poskytnúť ďalšie zľavy.

Analógové posuvné meradlá

Ak chcete vidieť celý náš rad posuvných meradiel vrátane technických detailov a príslušenstva, naskenujte QR kód.

Štandardné posuvné meradlo

Rozsah 0 – 150 mm
0,05 mm
Metrický

530-101	
~~38,00 €~~	28,90 € AKCIOVÁ CENA

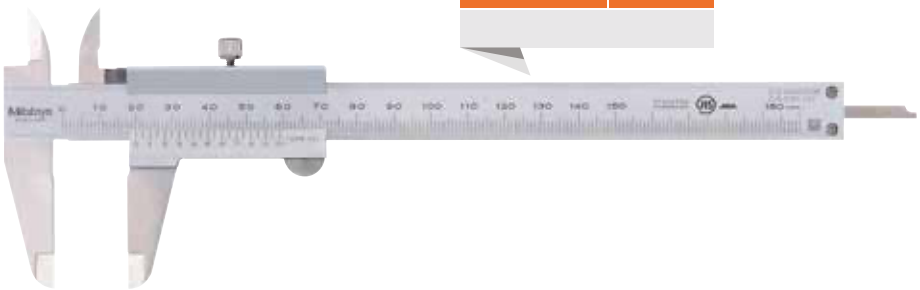

K dispozícii aj:

530-104	
~~39,00 €~~	29,90 € AKCIOVÁ CENA
Rozsah 0 – 150 mm /0 – 6"	
0,05 mm/1/128"	
Metrický/palcový	

K dispozícii aj:

530-122	
~~46,00 €~~	36,90 € AKCIOVÁ CENA
Rozsah 0 – 150 mm	
0,02 mm	
Metrický	

K dispozícii aj:

530-123	
~~75,00 €~~	59,90 € AKCIOVÁ CENA
Rozsah 0 – 200 mm	
0,02 mm	
Metrický	

K dispozícii aj:

530-124	
~~229,00 €~~	179,00 € AKCIOVÁ CENA
Rozsah 0 – 300 mm	
0,02 mm	
Metrický	

Posuvné meradlo s odchýlkomerom

Rozsah 0 – 150 mm, 0,02 mm,
2 mm/ot., metrický

505-730	
~~122,00 €~~	90,90 € AKCIOVÁ CENA

K dispozícii aj:

505-732	
~~140,00 €~~	99,90 € AKCIOVÁ CENA
Rozsah 0 – 150 mm	
0,01 mm, 1 mm/ot.	
Metrický	

Číselníkové a digitálne odchýlkomery

Ak chcete vidieť celý rad číselníkových a páčkových odchýlkomerov vrátane technických detailov a príslušenstva, naskenujte QR kód.

+ Ďalšie príslušenstvo a jeho kompatibilitu nájdete v tabuľke na strane 42.

Číselníkový odchýlkomer

Zadné viečko s okom
Rozsah: 10 mm
Odstupňovanie počítadla: 0,01 mm

CERTIFIKÁT O INŠPEKCII

2046A	K dispozícii aj: 2046AB	K dispozícii aj: 2046AB-60
~~49,00 €~~ 38,90 € AKCIOVÁ CENA	~~48,00 €~~ 37,90 € AKCIOVÁ CENA	~~141,00 €~~ 98,90 € AKCIOVÁ CENA
	Rovná zadná časť	Rovná zadná časť
	10 mm, 0,01 mm	IP64, 10 mm, 0,01 mm

Horizontálny páčkový odchýlkomer

Horizontálny typ
Rozsah: 0,14 mm
Odstupňovanie počítadla: 0,001 mm
S 8 mm stopkou

513-401-10E	K dispozícii aj: 513-404-10E
~~187,00 €~~ 149,00 € AKCIOVÁ CENA	~~105,00 €~~ 84,90 € AKCIOVÁ CENA
	Horizontálny typ
	0,8 mm, 0,01 mm
	S 8 mm stopkou

Vyššie uvedené ceny sú spoločnosťou Mitutoyo navrhované maloobchodné ceny bez DPH. Na výrobky v akcii nie je možné poskytnúť ďalšie zľavy.

Páčkový odchýlkomer

Vertikálny typ
Rozsah: 0,8 mm, odstupňovanie počítadla: 0,01 mm
S 8 mm stopkou

513-454-10E	
~~130,00 €~~	99,90 € AKCIOVÁ CENA

Horizontálny páčkový odchýlkomer

Horizontálny typ
Rozsah: 0,8 mm, odstupňovanie počítadla: 0,01 mm
S magnetickým stojanom

513-908-10E	
~~167,00 €~~	129,00 € AKCIOVÁ CENA

Digitálny odchýlkomer ABS ID-C

S obojsmerným rozhraním digimatic S1
Plochá zadná stena, rozsah: 12,7 mm, digitálny krok: 0,0005 mm

543-700B	
~~446,00 €~~	359,00 € AKCIOVÁ CENA

CERTIFIKÁT O INŠPEKCII

DIGIMATIC S1
ABSOLUTE™

K dispozícii aj:

543-710B	
~~333,00 €~~	269,00 € AKCIOVÁ CENA
Plochá zadná doska	
12,7 mm, 0,01 mm	

K dispozícii aj:

543-720B	
~~567,00 €~~	449,00 € AKCIOVÁ CENA
Plochá zadná doska	
25,4 mm, 0,0005 mm	

K dispozícii aj:

543-730B	
~~848,00 €~~	679,00 € AKCIOVÁ CENA
Plochá zadná stena	
50,8 mm, 0,0005 mm	

Digitálny odchýlkomer ABS ID-S

Plochá zadná stena, rozsah: 12,7 mm, digitálny krok: 0,01 mm

543-781B-10	
~~187,00 €~~	149,00 € AKCIOVÁ CENA

CERTIFIKÁT O INŠPEKCII

ABSOLUTE™

K dispozícii aj:

543-791B-10	
~~357,00 €~~	289,00 € AKCIOVÁ CENA
Plochá zadná stena	
0,5"/12,7 mm, 0,00005"/0,001 mm	
Palcové/metrické	

DIGIMATIC S1 ABSOLUTE™ CERTIFIKÁT O INŠPEKCII

543-855B-D	
~~818,00 €~~	649,00 € AKCIOVÁ CENA

Digitálny odchýlkomer ABS ID-F

S obojsmerným rozhraním digimatic S1
S CEE AC-adaptérom/plochou zadnou stenou
Rozsah: 12,7 mm, digitálny krok: 0,0005 mm

OK

NOK

K dispozícii aj:

543-851D	
~~937,00 €~~	749,00 € AKCIOVÁ CENA
25,4 mm, 0,0005 mm	

K dispozícii aj:

543-853D	
~~1 015 €~~	809,00 € AKCIOVÁ CENA
50,8 mm, 0,0005 mm	

Digitálny odchýlkomer ABS ID-C

Funkcia Podržať vrchol (MAX/MIN/ROZSAH)
Plochá zadná stena
Rozsah: 12,7 mm, digitálny krok: 0,001 mm

ABSOLUTE™ CERTIFIKÁT O INŠPEKCII

543-300B-10	
~~511,00 €~~	409,00 € AKCIOVÁ CENA

Vyššie uvedené ceny sú spoločnosťou Mitutoyo navrhované maloobchodné ceny bez DPH. Na výrobky v akcii nie je možné poskytnúť ďalšie zľavy.

Vysokopresný digitálny odchýlkomer ID-H

Presnosť: E_{MPE} 1,5 µm
S CEE AC-adaptérom/plochou zadnou stenou
Rozsah: 30,4 mm, digitálny krok: 0,0005 mm

543-561D	
~~940,00 €~~	749,00 € AKCIOVÁ CENA

K dispozícii aj:

543-563D	
~~1 164 €~~	929,00 € AKCIOVÁ CENA
Presnosť: E_{MPE} 2,5 µm	
60,9 mm, 0,0005 mm	

CERTIFIKÁT O INŠPEKCII

OK

Hodnotenie NOK

Diaľkové ovládanie

Pre odchýlkomer ID-H

21EZA099
98,00 €

Zdvíhacia páčka vretena

Číselníkové a digitálne odchýlkomery nájdete v zozname príslušenstva na strane 42

K dispozícii aj:

21EZA198	21AZB149
15,00 €	11,00 €

Lanko zdvíhacieho vretena

Číselníkové a digitálne odchýlkomery nájdete v zozname príslušenstva na strane 42

L = 500 mm

21JZA295
29,20 €

Súprava kontaktných prvkov

M 2,5 x 0,45
6 ks, metrické

7822	
~~229,00 €~~	179,00 € AKCIOVÁ CENA

Kĺbový magnetický stojanček

Približný pracovný dosah 250 mm

7032-10	
~~461,00 €~~	369,00 € AKCIOVÁ CENA

K dispozícii aj:

7031-10	
~~438,00 €~~	349,00 € AKCIOVÁ CENA
cca Pracovný dosah 154 mm	

K dispozícii aj:

7033-10	
~~499,00 €~~	399,00 € AKCIOVÁ CENA
cca Pracovný dosah 346 mm	

Merací 2-bodový dutinomer

18 – 150 mm
S digitálnym odchýlkomerom, 0,001 mm

511-925-20	
~~1 143 €~~	919,00 € AKCIOVÁ CENA

Vyššie uvedené ceny sú spoločnosťou Mitutoyo navrhované maloobchodné ceny bez DPH. Na výrobky v akcii nie je možné poskytnúť ďalšie zľavy.

+ Ďalšie príslušenstvo a jeho kompatibilitu nájdete v tabuľke na strane 42.

Dutinomery

Ak chcete vidieť celý náš rad dutinomerov vrátane technických detailov a príslušenstva, naskenujte QR kód.

CERTIFIKÁT O INŠPEKCII

3-bodový dutinomer Holtest - sada

6 – 12 mm (3 ks)
S titánovou povrchovou úpravou kontaktných miest

368-911

~~1 091 €~~	899,00 € AKCIOVÁ CENA

K dispozícii aj:

368-912	
~~942,00 €~~	769,00 € AKCIOVÁ CENA
12 – 20 mm, (2 ks)	

K dispozícii aj:

368-913	
~~2 160 €~~	1 779 € AKCIOVÁ CENA
20 – 50 mm, (4 ks)	

K dispozícii aj:

368-914	
~~2 501 €~~	2 059 € AKCIOVÁ CENA
50 – 100 mm, (4 ks)	

3-bodový dutinomer Holtest - sada

50 – 100 mm (4 ks), ekonomická súprava
S kontaktnými miestami z legovanej ocele

368-993

~~2 406 €~~	1 979 € AKCIOVÁ CENA

Súprava digitálnych 3-bodových dutinomerov

6 – 12 mm (3 ks)
Kompletná jednotka
IP65

CERTIFIKÁT O INŠPEKCII

IP65

Dust- and Water-Protected
TÜVRheinland CERTIFIED
www.tuv.com ID 0000021605

COOLANT PROOF™

468-981

~~3 310 €~~	2 649 € AKCIOVÁ CENA

K dispozícii aj:

468-982	
~~3 670 €~~	2 939 € AKCIOVÁ CENA
12 – 25 mm, (3 ks)	
Kompletná jednotka, IP65	

K dispozícii aj:

468-983	
~~3 973 €~~	3 179 € AKCIOVÁ CENA
25 – 50 mm, (3 ks)	
Kompletná jednotka, IP65	

K dispozícii aj:

468-984	
~~3 064 €~~	2 449 € AKCIOVÁ CENA
50 – 75 mm, (2 ks)	
Kompletná jednotka, IP65	

K dispozícii aj:

468-985	
~~3 653 €~~	2 899 € AKCIOVÁ CENA
75 – 100 mm, (2 ks)	
Kompletná jednotka, IP65	

+ Ďalšie príslušenstvo a jeho kompatibilitu nájdete v tabuľke na strane 42.

Hĺbkomery

Ak chcete vidieť celý náš rad hĺbkomerov vrátane technických detailov a príslušenstva, naskenujte QR kód.

U-WAVE fit · TÜVRheinland CERTIFIED Dust- and Water-Protected · ABSOLUTE™ · COOLANT PROOF™ · IP67

Digitálny ABS hĺbkomer IP67

0 – 200 mm
Základňa 100 mm

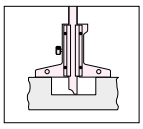

571-252-20	
~~534,00 €~~	409,00 € AKCIOVÁ CENA

Hĺbkomer s číselníkovým odchýlkomerom

0 – 200 mm
Základňa 63,5 mm
S 5 predlžovacími tyčami

7211A	
~~241,00 €~~	189,00 € AKCIOVÁ CENA

Mikrometrický hĺbkomer

0 – 25 mm
Základňa 63,5 mm

128-101	
~~174,00 €~~	139,00 € AKCIOVÁ CENA

Vyššie uvedené ceny sú spoločnosťou Mitutoyo navrhované maloobchodné ceny bez DPH. Na výrobky v akcii nie je možné poskytnúť ďalšie zľavy.

Koncové mierky

Ak chcete vidieť celý náš rad koncových mierok vrátane technických detailov a príslušenstva, naskenujte QR kód.

CERTIFIKÁT O INŠPEKCII

Sada koncových mierok

Metrické, certifikát o inšpekcii, mierky ISO 47ks, trieda presnosti 0, oceľ

516-962-10	
~~2 027 €~~	1 619 € AKCIOVÁ CENA

K dispozícii aj:

516-963-10	
~~1 561 €~~	1 249 € AKCIOVÁ CENA
Metrické, certifikát o inšpekcii, ISO 47ks mierok, trieda presnosti 1, oceľ	

K dispozícii aj:

516-964-10	
~~1 327 €~~	1 059 € AKCIOVÁ CENA
Metrické, certifikát o inšpekcii, ISO 47ks mierok, trieda presnosti 2, oceľ	

+ Ďalšie príslušenstvo a jeho kompatibilitu nájdete v tabuľke na strane 42.

Výškomery

Ak chcete vidieť celý náš rad výškomerov vrátane technických detailov a príslušenstva, naskenujte QR kód.

Digitálny ABS výškomer

0 – 300 mm, 0,01 mm
S ručným kolieskom

570-402	
~~786,00 €~~	619,00 € AKCIOVÁ CENA

ABSOLUTE™

K dispozícii aj:

570-404	
~~1 382 €~~	1 079 € AKCIOVÁ CENA
0 – 600 mm, 0,01 mm	
S ručným kolieskom	

K dispozícii aj:

570-414	
~~1 382 €~~	1 079 € AKCIOVÁ CENA
0 – 24"/0 – 600 mm, 0,0005"/0,01 mm	
S ručným kolieskom	
Palcové/metrické	

Digitálny výškomer s dvojitým stĺpikom

0 – 1 000 mm, 0,005 mm

192-615-10	
~~2 746 €~~	2 199 € AKCIOVÁ CENA

Vyššie uvedené ceny sú spoločnosťou Mitutoyo navrhované maloobchodné ceny bez DPH. Na výrobky v akcii nie je možné poskytnúť ďalšie zľavy.

Správa údajov

+ Ďalšie príslušenstvo a jeho kompatibilitu nájdete v tabuľke na strane 42.

Ak chcete vidieť celý náš rad produktov na správu údajov vrátane technických detailov a príslušenstva, naskenujte QR kód.

Verzia USB-ITPAK 3.0

Plná verzia
USB kľúč + manuál (softvér dostupný online)

USB-ITPAK Verzia 3 je softvér pre zber dát z meracích prístrojov s DIGIMATIC výstupom dát do Excelu pomocou Interface boxu s USB vstupom, káblov USB na priame pripojenie, bezdrôtového systému U-WAVE a tlačiarne/záznamníka DP-1VA.

06AGR543

~~340,00 €~~ | **259,00 €** AKCIOVÁ CENA

Interface Box s USB vstupným nástrojom

Interface Box s USB vstupným nástrojom slúži na pripojenie meracích prístrojov s digitálnym výstupom dát k USB portu PC. Formát klávesnice (HID) alebo virtuálny COM port (VCP).

264-020

~~259,00 €~~ | **209,00 €** AKCIOVÁ CENA

Tlačiareň/záznamník štatistického spracovania DP-1VA

Táto dátová tlačiareň a záznamník sa používa na tlač nameraných údajov z meracích prístrojov s digitálnym výstupom údajov a vykonávanie štatistických analýz.

264-505D

~~546,00 €~~ | **439,00 €** AKCIOVÁ CENA

Káble DIGIMATIC Káble z DIGIMATIC na USB

Káble DIGIMATIC sa používajú na pripojenie meracích prístrojov s výstupom dát Digimatic napr. k interface boxu s USB vstupom alebo tlačiarni DP-1VA

DIGIMATIC signálny kábel, plochý priamy typ

1 m kábel

905338	K dispozícii aj: 905409
37,00 €	44,00 €
	2 m kábel

DIGIMATIC signálny kábel, plochý 10-kolíkový typ

1 m kábel

936937	K dispozícii aj: 965014
57,00 €	72,00 €
	2 m kábel

Digitálny kábel, priamy, dátové tlačítko

1 m kábel

959149	K dispozícii aj: 959150
48,00 €	57,00 €
	2 m kábel

DIGIMATIC signálny kábel s dátovým tlačidlom typu IP

1 m kábel
Typ pre posuvné meradlo

05CZA624	K dispozícii aj: 05CZA625
100,00 €	107,00 €
	2 m kábel

K dispozícii aj: 05CZA662	K dispozícii aj: 05CZA663
105,00 €	107,00 €
1 m kábel	2 m kábel
Typ pre mikrometer	Typ pre mikrometer

DIGIMATIC signálny kábel priamy

1 m kábel, rozhranie Digimatic/ Digimatic 2/Digimatic S1

06AGL011	K dispozícii aj: 06AGL021
79,00 €	84,00 €
	2 m kábel

DIGIMATIC signálny kábel s dátovým tlačidlom typu IP

1 m kábel, rozhranie Digimatic/ Digimatic 2/Digimatic S1

06AGL111	K dispozícii aj: 06AGL121
129,00 €	138,00 €
	2 m kábel

Vyššie uvedené ceny sú spoločnosťou Mitutoyo navrhované maloobchodné ceny bez DPH. Na výrobky v akcii nie je možné poskytnúť ďalšie zľavy.

Z DIGIMATIC na USB káble pre pripojenie meracích prístrojov s digitálnym výstupom dát napr. do USB portu počítača. Formát klávesnice (HID) alebo virtuálny COM port (VCP).

+ Ďalšie príslušenstvo a jeho kompatibilitu nájdete v tabuľke na strane 42.

USB káble pre priame pripojenie (Digimatic na USB)

2 m kábel, s dátovým tlačidlom typu IP

06AFM380A

~~141,00 €~~ | 109,00 € AKCIOVÁ CENA

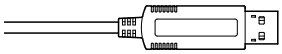

USB-A konektor do PC

K dispozícii aj:

06AFM380B

~~141,00 €~~ | 109,00 € AKCIOVÁ CENA

- 2 m kábel
- Pre typy mikrometrov s IP
- S dátovým tlačidlom

K dispozícii aj:

06AFM380C

~~124,00 €~~ | 98,90 € AKCIOVÁ CENA

- 2 m kábel
- Priamy
- S dátovým tlačidlom

K dispozícii aj:

06AFM380D

~~124,00 €~~ | 98,90 € AKCIOVÁ CENA

- 2 m kábel
- Plochý 10-pinový typ

K dispozícii aj:

06AFM380E

~~124,00 €~~ | 98,90 € AKCIOVÁ CENA

- 2 m kábel
- Okrúhly 6-pin typ

K dispozícii aj:

06AFM380F

~~124,00 €~~ | 98,90 € AKCIOVÁ CENA

- 2 m kábel
- Plochý rovný typ

K dispozícii aj:

06AFM380G

~~124,00 €~~ | 98,90 € AKCIOVÁ CENA

- 2 m kábel
- Plochý priamy pre ID-N/ID-B

K dispozícii aj:

06AGQ001A

~~145,00 €~~ | 119,00 € AKCIOVÁ CENA

- 2 m kábel
- Rozhranie Digmatic S1
- Typ IP

K dispozícii aj:

06AGQ001F

~~164,00 €~~ | 129,00 € AKCIOVÁ CENA

- 2 m kábel
- Rozhranie Digmatic S1
- Priamy

USB kábel pre priame pripojenie s adaptérom nožného spínača

Pre Mitutoyo softvér USB-ITPAK alebo Mitutoyo MeasurLink

06ADV384

~~129,00 €~~ | 99,90 € AKCIOVÁ CENA

Nožný spínač pre SPC

937179T

56,00 €

Ak chcete vidieť náš bezdrôtový komunikačný systém U-WAVE vrátane technických detailov, naskenujte QR kód.

Bezdrôtový prijímač U-WAVE-R

Pre U-WAVE fit a U-WAVE-T vysielač založený na IEEE802.15.4 (2,4 GHz)

02AZD810D	
~~371,00 €~~	249,00 € AKCIOVÁ CENA

U-WAVE fit

Bezdrôtový vysielač pre mikrometer/odchýlkomer založený na IEEE802.15.4 (2,4 GHz)
Typ IP67

264-622	
~~185,00 €~~	139,00 € AKCIOVÁ CENA

K dispozícii aj:

264-623	
~~185,00 €~~	139,00 € AKCIOVÁ CENA
Pre mikrometer/odchýlkomer	
Typ bzučiak	

U-WAVE fit

Bezdrôtový vysielač pre posuvné meradlo založený na IEEE802.15.4 (2,4 GHz)
Typ IP67

264-620	
~~185,00 €~~	139,00 € AKCIOVÁ CENA

K dispozícii aj:

264-621	
~~185,00 €~~	139,00 € AKCIOVÁ CENA
Pre posuvné meradlá	
Typ bzučiak	

U-WAVE-T

Bezdrôtový vysielač pre rôzne meracie prístroje založený na IEEE802.15.4 (2,4 GHz)
Typ bzučiak

02AZD880G	
~~187,00 €~~	129,00 € AKCIOVÁ CENA

K dispozícii aj:

02AZD730G	
~~187,00 €~~	129,00 € AKCIOVÁ CENA
Typ IP67	

U-WAVE fit Bluetooth

Bezdrôtový vysielač pre mikrometer/odchýlkomer
Typ IP67

264-626	
~~185,00 €~~	139,00 € AKCIOVÁ CENA

K dispozícii aj:

264-627	
~~185,00 €~~	139,00 € AKCIOVÁ CENA
Pre mikrometer/odchýlkomer	
Typ bzučiak	

U-WAVE fit Bluetooth

Bezdrôtový vysielač pre posuvné meradlo
Typ IP67

264-624	
~~185,00 €~~	139,00 € AKCIOVÁ CENA

K dispozícii aj:

264-625	
~~185,00 €~~	139,00 € AKCIOVÁ CENA
Pre posuvné meradlá	
Typ bzučiak	

Vyššie uvedené ceny sú spoločnosťou Mitutoyo navrhované maloobchodné ceny bez DPH. Na výrobky v akcii nie je možné poskytnúť ďalšie zľavy.

Mostík pre posuvné meradlo

Pre U-WAVE fit,
U-WAVE fit Bluetooth

02AZF300	
~~105,00 €~~	74,90 € AKCIOVÁ CENA

Mostík pre odchýlkomer ID-C

U-WAVE fit, U-WAVE fit Bluetooth
pre rozhranie Digimatic S1, len pre
nový 12,7 mm odchýlkomer ID-C

02AZF700	
~~124,00 €~~	99,90 € AKCIOVÁ CENA

Pripojovacia jednotka Posuvné meradlo IP/ mikrometer

S dátovým tlačítkom pre U-WAVE fit,
U-WAVE fit Bluetooth

02AZF310	
~~110,00 €~~	74,90 € AKCIOVÁ CENA

Mostík pre nový IP mikrometer QUANTUMIKE

U-WAVE fit, U-WAVE fit Bluetooth
pre rozhranie Digimatic S1

02AZF960	
~~107,00 €~~	74,90 € AKCIOVÁ CENA

Pripojovací kábel pre všetky U-WAVE vysielače

Pripojovací kábel pre U-WAVE s dátovým
tlačítkom pre posuvné meradlo typu IP

02AZD790A	
~~110,00 €~~	59,90 € AKCIOVÁ CENA

K dispozícii aj:

02AZD790B	
~~110,00 €~~	59,90 € AKCIOVÁ CENA
Typ pre mikrometer s IP	
S dátovým tlačítkom	

K dispozícii aj:

02AZD790C	
~~105,00 €~~	54,90 € AKCIOVÁ CENA
Priamy	
S dátovým tlačítkom	

K dispozícii aj:

02AZD790D	
~~98,00 €~~	52,90 € AKCIOVÁ CENA
Plochý 10-kolíkový typ	

K dispozícii aj:

02AZD790E	
~~98,00 €~~	52,90 € AKCIOVÁ CENA
Okrúhly 6-pin typ	

K dispozícii aj:

02AZD790F	
~~98,00 €~~	52,90 € AKCIOVÁ CENA
Priamy	
Bez dátového tlačítka	

K dispozícii aj:

02AZD790G	
~~105,00 €~~	52,90 € AKCIOVÁ CENA
Pre odchýlkomery IP66 ID-N a ID-B	

K dispozícii aj:

02AZG011	
~~131,00 €~~	109,00 € AKCIOVÁ CENA
Rozhranie Digimatic S1	
Priamy	

Lineárny výškomer

LH-600 F/FG

Ak chcete vidieť náš lineárny výškomer vrátane technických detailov a príslušenstva, naskenujte QR kód.

DIGIMATIC S1

CERTIFIKÁT O INŠPEKCII

- Meracie operácie je možné vykonávať pomocou hybridnej riadiacej jednotky s dotykovou obrazovkou a integrovanou klávesnicou
- Možnosť merania s digitálnym krokom 0,1 µm
- Vynikajúca presnosť: (1,1 + 0,6 L/600) µm
- Obojsmerný výstup dát Digimatic (Digimatic S1)
- Výsledky merania je možné vytlačiť na tlačiarni účteniek alebo tlačiarni Digimatic (DP-1VA) a odoslať do počítača prostredníctvom bezdrôtovej komunikácie založenej na IEEE802.15.4 alebo cez Bluetooth
- Pneumatický pohon
- Automatické spustenie vopred naučených meracích programov
- Vynikajúca vizualizácia porovnaní tolerancií OK/±NOK
- Nezávislá prevádzka vďaka nabíjateľnej batérii
- Softvér LH-komunikačných nástrojov dostupný online zadarmo

Všetky súpravy obsahujú E-learning a Sadu dotykov:

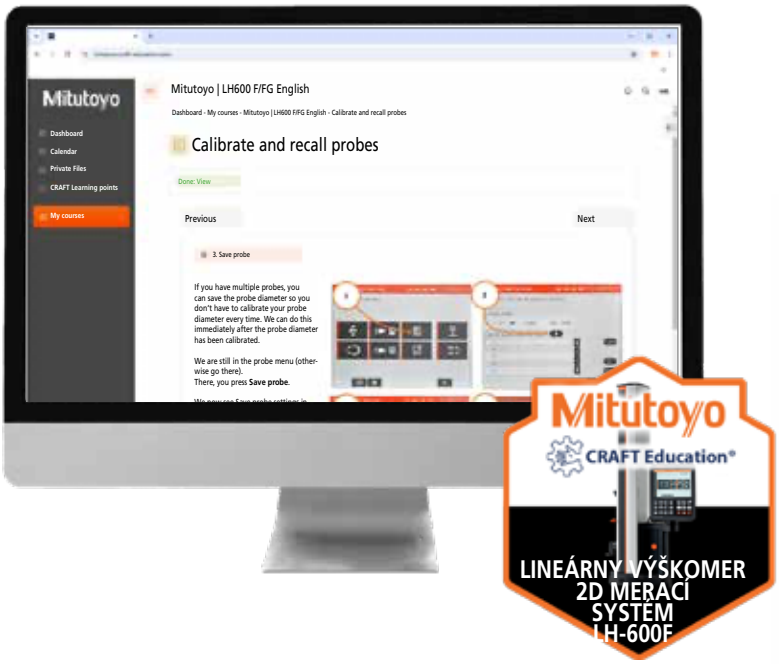

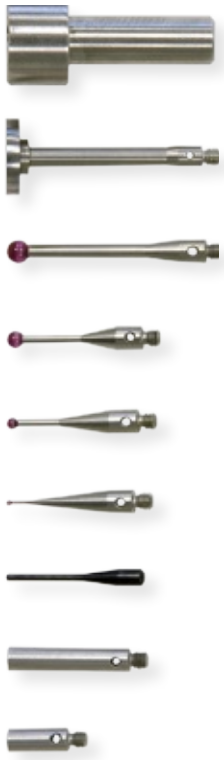

Vyššie uvedené ceny sú spoločnosťou Mitutoyo navrhované maloobchodné ceny bez DPH. Na výrobky v akcii nie je možné poskytnúť ďalšie zľavy.

SÚPRAVA LH-600FG

Model s rukoväťou pre pohyb, vrátane E-learningového kurzu, sady dotykov a napájacieho kábla CEE AC

Rozsah 0 – 977 mm
Digitálny krok 0,0001 mm
Súprava pozostáva z 1 ks lineárneho výškomera LH-600F/FG
Výškomer
Sada dotykov M3 pre lineárny výškomer
Napájací kábel typ CEE

PROMO016	
~~9 629,70 €~~	7 579 € AKCIOVÁ CENA

SÚPRAVA LH-600F

Model bez rukoväte pre pohyb, zahŕňa E-learningový kurz, sadu dotykov a napájací kábel typu CEE AC

Rozsah 0 – 977 mm
Digitálny krok 0,0001 mm
Súprava pozostáva z 1 ks lineárneho výškomera LH-600 F
Výškomer
Sada dotykov M3 pre lineárny výškomer
Napájací kábel typ CEE

PROMO015	
~~9 182,70 €~~	7 179 € AKCIOVÁ CENA

SÚPRAVA LH-600FG

Vynikajúca presnosť: (1,1 + 0,6 L/600) µm

SÚPRAVA LH-600F

Obrázok obsahuje voliteľné príslušenstvo (digitálny odchýlkomer, žulová doska, žulový uholník)

Surftest a príslušenstvo

Ak chcete vidieť náš celý rad prístrojov na meranie drsnosti povrchu vrátane technických detailov a príslušenstva, naskenujte QR kód.

Surftest SJ-310

R2 µm; 0,75 mN

178-570-11D

~~4 950€~~ | 3 959 € AKCIOVÁ CENA

Séria Surftest SJ-410

SJ-411: X = 25 mm
SJ-412: X = 50 mm

Surftest SJ-411

R2 µm; 0,75 mN; X = 25 mm

178-580-11D

~~9 350€~~ | 7 659 € AKCIOVÁ CENA

Surftest SJ-412

R2 µm; 0,75 mN; X = 50 mm

178-582-31D

~~10 980 €~~ | 8 999 € AKCIOVÁ CENA

Vyššie uvedené ceny sú spoločnosťou Mitutoyo navrhované maloobchodné ceny bez DPH. Na výrobky v akcii nie je možné poskytnúť ďalšie zľavy.

- Prenosné prístroje, ktoré umožňujú jednoduché a presné meranie drsnosti povrchu na mieste nezávisle na externých zdrojoch energie.
- Séria SJ sa môže pochváliť pohodlným používaním a zachováva si jednoduchú a intuitívnu navigáciu v ponuke.
- Veľký 14,5 cm farebný dotykový LCD displej umožňuje ľahké čítanie a obsluhu vo viacerých jazykoch.
- So vstavanou tlačiarňou môžete výsledky, profily, podmienky či iné informácie vytlačiť automaticky, alebo na vyžiadanie.
- Konštrukcia bez klznej pätky série SJ-410 umožňuje tvorbu primárnych profilov (P), profilov drsnosti (R), profilov vlnitosti (W) a mnoho ďalších parametrov. Ponúka tiež povrchovú kompenzáciu zakrivených, radiálnych a naklonených povrchov.
- Séria SJ-410 je vybavená hnacou jednotkou najvyššej priamosti s dĺžkou posuvu 25 mm a 50 mm. Zákazníci si môžu vybrať z veľkého množstva ľahko vymeniteľných dotykových hrotov kompatibilných s oboma dĺžkami.

Nastavovacia jednotka osi X

178-020

1 353 €

Digitálna vyrovnávacia jednotka

178-030

1 996 €

Autoset jednotka

178-010

2 628 €

Granitový stojan

178-039

1 125 €

- Séria SJ-410 ponúka niekoľko voliteľných doplnkov, ako je jednotka automatického nastavenia, jednotka nastavenia osi X a digitálna nivelačná jednotka, ktoré možno namontovať na žulový stojan – jednotlivo alebo v kombinácii.

Súpravy na meranie tvrdosti

Zobrazených je šesť ekonomických tvrdomerov pre testovanie tvrdosti Rockwell, ktoré vyhovujú prakticky každej aplikácii, ktorú môžete potrebovať.

K543817

~~525,00 €~~ | **429,00 €** AKCIOVÁ CENA

Kompatibilné s **HR-210MR** a **HR-430MR**

Séria HR-200/300/400

- Obsluha je veľmi jednoduchá: analógový typ HR-210 používa automatický prednastavený číselník.
- Digitálne modely HR-320/430 používajú automatické brzdenie nástavného kolieska, aby sa zabránilo nadmernému použitiu testovacej sily.
- Digitálne modely HR-320MS a HR-430MR/MS môžu na tlač využiť náš mini procesor DIGIMATIC (DP-1VA).

Séria HR-530

- Elektronická aplikácia a ovládanie testovacej sily na báze silomeru.
- Sériový testovací režim s ovládaním nožným spínačom (voliteľný nožný spínač).
- Schopnosť vnútorného testovania od ø 36 mm (štandardné vtlačovacie teliesko) alebo ø 22 mm (voliteľné vtlačovacie teliesko 63DIA007).
- Na tlač výsledkov použite náš mini procesor DIGIMATIC (DP-1VA) a na pripojenie k počítaču môžete použiť vstupný nástroj (USB-ITN-D) na prenos, analýzu a ukladanie údajov.
- Ďalšie testovacie metódy: Brinell test, HBT, Rockwell test plastov; potrebné príslušenstvo: vtlačovacie telieska a merací mikroskop.

HR-210MR-SET01

~~5 383 €~~ | **4 599 €** AKCIOVÁ CENA

Súprava HR-210MR na testovanie tvrdosti podľa Rockwella

HR-320MS-SET01

~~7 913 €~~ | **6 699 €** AKCIOVÁ CENA

Prístroj na testovanie tvrdosti HR-320 MS Sada Dual Type (Rockwell/Povrchový Rockwell)

Vyššie uvedené ceny sú spoločnosťou Mitutoyo navrhované maloobchodné ceny bez DPH. Na výrobky v akcii nie je možné poskytnúť ďalšie zľavy.

Všetky súpravy obsahujú:

Doplnky s kalibračnými certifikátmi DAkkS potvrdzujúcimi DIN EN ISO 6508 a ASTM E18, vyrobené v Nemecku

+ Ďalšie príslušenstvo a jeho kompatibilitu nájdete v tabuľke na strane 42.

Diamantové kužeľové vtlačovacie teliesko pre Rockwell test, štandardný typ

S kalibračným certifikátom DAkkS v súlade s ISO 6508-2 a ASTM E18 triedy B bez funkčného testu, číslo položky: 63DIA023

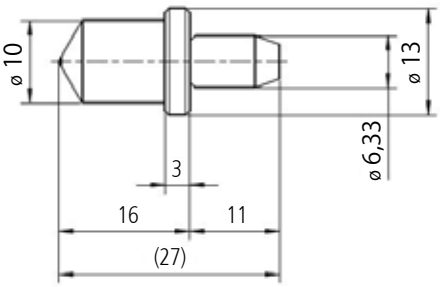

Referenčný materiál tvrdosti 60HRC Rockwell

S kalibračným certifikátom DAkkS v súlade s ISO 6508-3 a ASTM E18, 60 x 60 x 16 mm, oceľ, navrchu laserovaná štandardná mriežka, číslo položky: 63ETB040DG

HR-530L-SET01	
~~14 150,70 €~~	11 399 € AKCIOVÁ CENA

Súprava HR-530L

HR-530-SET01	
~~11 715,70 €~~	9 299 € AKCIOVÁ CENA

Súprava HR-530

HR-430MR-SET01	
~~8 673 €~~	7 399 € AKCIOVÁ CENA

Súprava HR-430MR

HR-430MS-SET01	
~~9 733 €~~	8 299 € AKCIOVÁ CENA

Súprava HR-430MS

Lineárne pravítka

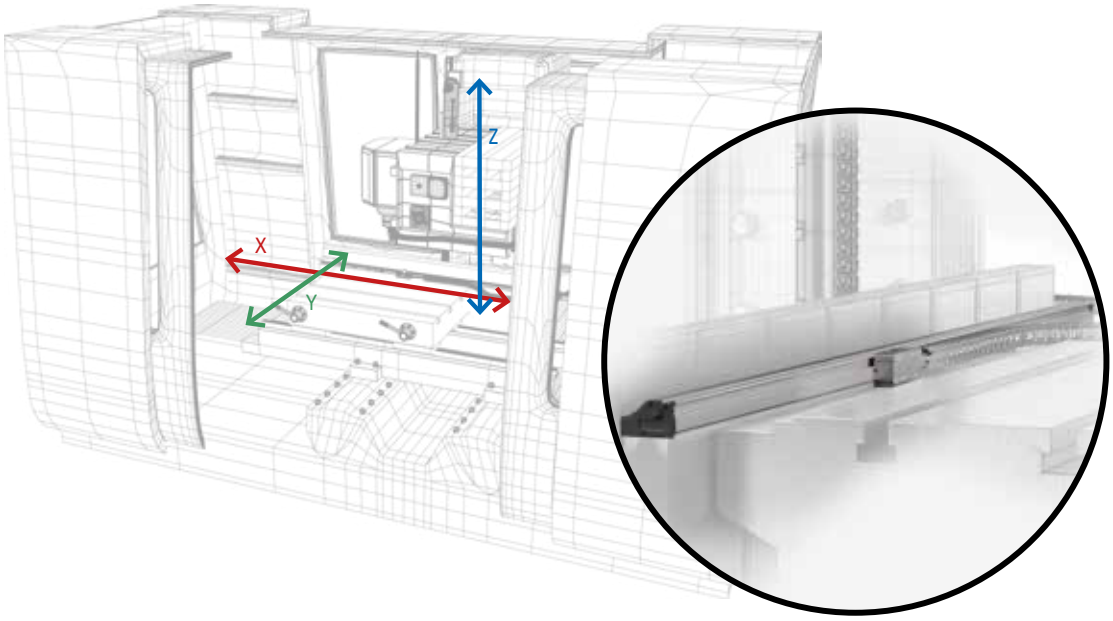

Zobrazovacia jednotka Linear Scale KA-212

174-183D

~~650,00 €~~ | **539,00 €** AKCIOVÁ CENA

Zobrazovacia jednotka Linear Scale KA-213

174-185D

~~782,00 €~~ | **639,00 €** AKCIOVÁ CENA

539-8XX-2

1 190 €

Zobrazovacia jednotka KA-200 pre 2 osi + dve lineárne pravítka s max. efektívnym rozsahom 2 000 mm

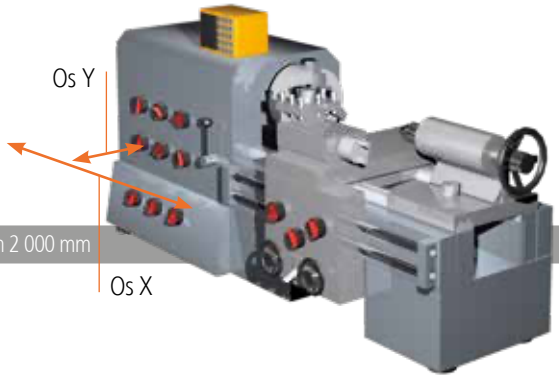

Zobrazovacia jednotka KA-200 pre 2 osi + dve lineárne pravítka s max. efektívnym rozsahom 2 000 mm

Vyššie uvedené ceny sú spoločnosťou Mitutoyo navrhované maloobchodné ceny bez DPH. Na výrobky v akcii nie je možné poskytnúť ďalšie zľavy.

Sada pre nové a použité ručné obrábacie stroje

- Lineárne pravítko AT-715 a zobrazovacia jednotka KA-200. Táto ponuka pozostáva z 2, alebo 3 lineárnych pravítok a zobrazovacej jednotky.
- Lineárne pravítka s efektívnym rozsahom max. 3 000 mm na meracej stupnici.
- Technológia ABSOLUT – po zapnutí nie je potrebné nastavenie nulového bodu.
- Stupeň krytia IP67 – vďaka snímaniu na princípe elektromagnetickej indukcie (vysoká odolnosť proti prachu, vode a olejom).
- Vysoká presnosť (od ± 5 µm do 10 µm), v závislosti na efektívnom rozsahu.
- Jednoduchá aplikácia pri niekoľkých typoch manuálnych obrábacích strojov, najmä sústruhov a frézok.

ABSOLUTE™

IP67

Ponúkaná súprava obsahuje lineárne pravítko s rozsahom do 1 800 mm

Č.	Účinný rozsah (mm)	Celková dĺžka (mm)
539-801R	100	278
539-802R	150	328
539-803N	200	378
539-804N	250	428
539-805N	300	488
539-806N	350	538
539-807N	400	588
539-808N	450	638
539-809R	500	698
539-811N	600	798
539-813N	700	898
539-814N	750	938
539-815N	800	998
539-816N	900	1 098
539-817N	1 000	1 198
539-818R	1 100	1 298
539-819R	1 200	1 398
539-820N	1 300	1 498
539-821R	1 400	1 598
539-822N	1 500	1 698
539-823R	1 600	1 798
539-824N	1 700	1 898
539-825N	1 800	1 998

Ďalšie meracie rozsahy sú k dispozícii (nie sú súčasťou základnej sady 1 a 2)

Č.	Účinný rozsah (mm)	Celková dĺžka (mm)	Katalógová cena €
539-860N	2 000	2 198	1 050,00
539-861N	2 200	2 398	1 130,00
539-862N	2 400	2 598	1 341,00
539-863N	2 500	2 698	1 381,00
539-864N	2 600	2 798	1 423,00
539-865N	2 800	2 998	1 515,00
539-866N	3 000	3 198	1 683,00

Max. rýchlosť posuvu	Efektívny rozsah	Presnosť
50 m/min	100 - 500 mm	± 5 um
	600 – 1 800 mm	± 7 µm
	2 000 – 3 000 mm	± 10 µm

539-8XX-3

1 490 €

Zobrazovacia jednotka KA-200 pre 3 osi + tri lineárne pravítka s max. efektívnym rozsahom 3 000 mm

Zobrazovacia jednotka KA-200 pre 3 osi + tri lineárne pravítka s max. efektívnym rozsahom 3 000 mm

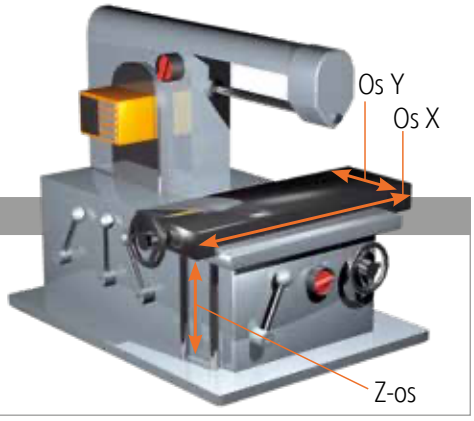

Upínacie súpravy

Upínacie zariadenia Mitutoyo sú navrhnuté a vyrobené s ohľadom na nekompromisnú presnosť. Okrem toho zabezpečujú univerzálnosť, flexibilitu, opakovateľnosť a účinnosť základnými aspektmi pri výbere upínacích systémov Mitutoyo. Naše produkty sú v podstate výsledkom viac ako 40-ročných skúseností vo vývoji systémov upínania.

Sada dotykov M2 a M3 pre MiSTAR

Sada dotykov optimalizovaná pre použitie s SMS MiSTAR,15 kusov

K651445	
~~857,00 €~~	699,00 € AKCIOVÁ CENA

Vyššie uvedené ceny sú spoločnosťou Mitutoyo navrhované maloobchodné ceny bez DPH. Na výrobky v akcii nie je možné poskytnúť ďalšie zľavy.

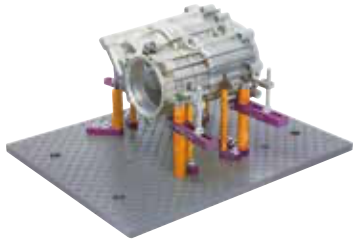

eco-fix sada L, 98 ks

Upínacie prvky SMS, séria eco-fix

K551549	
~~1 979 €~~	1,679 € AKCIOVÁ CENA

K dispozícii aj:

K551048	
~~1 062 €~~	899,00 € AKCIOVÁ CENA
eco-fix sada S, 59 ks	

MeasurLink 10

MeasurLink je softvérové riešenie od Mitutoyo pre zber dát a štatistické riadenie procesov (SPC). Je to ideálne riešenie na automatizáciu a centralizáciu zberu údajov, analýzu kontrolných údajov, monitorovanie výkonnosti procesov, znižovanie množstva odpadu a v konečnom dôsledku zvýšenie kvality produktov a spokojnosti zákazníkov. MeasurLink zachytáva namerané údaje zo senzorov a meradiel pripojených cez softvér Real-Time Professional V10, čím zaisťuje presnú a konzistentnú procesnú analýzu.

ML Real-Time Professional V10

Licencia Real-Time Professional je základným nástrojom na zber údajov z meracích prístrojov, ktorý zaisťuje bezproblémovú integráciu. Je preto určená pre zákazníkov, ktorí sa potrebujú pripojiť k hlavným prístrojom, ako sú SMS, systémy spracovania obrazu, tvaru atď. prostredníctvom importu súborov DDE alebo ASCII.

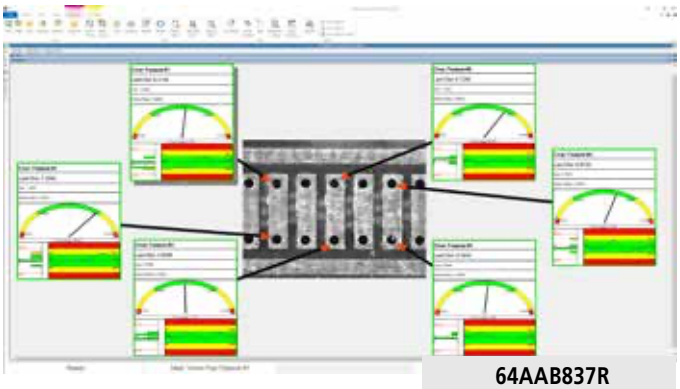

64AAB837R

~~2 060 €~~ | **1 549 €** AKCIOVÁ CENA

ML Real-Time Professional 3D V10

Verzia Real-Time Professional 3D pridáva skutočnú podporu 3D modelov, čím zlepšuje možnosti vizualizácie údajov a analýzy pomocou trojrozmerných modelov.

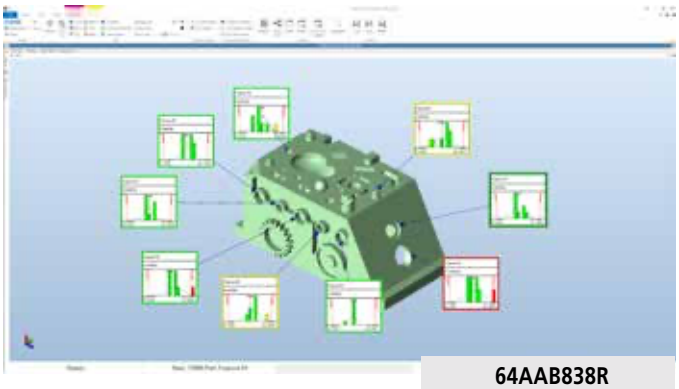

64AAB838R

~~2 288 €~~ | **1 719 €** AKCIOVÁ CENA

ML Process Analyzer Professional V10

Verzia Process Analyzer Professional analyzuje údaje zozbierané na všetkých prepojených staniciach v reálnom čase, aby sa identifikovali problémové oblasti, prijali nápravné opatrenia a zlepšila sa kvalitu vášho produktu. Kontrolné údaje je možné zlúčiť, filtrovať, zmapovať a vytlačiť na identifikáciu dlhodobých trendov a základných príčin, čo napomôže zlepšeniu procesov.

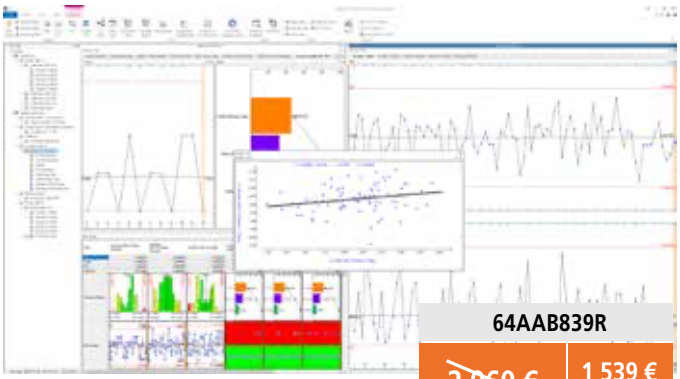

64AAB839R

~~2 060 €~~ | **1 539 €** AKCIOVÁ CENA

ML Process Manager V10

Process Manager je „prístrojová doska" náhľadu na aktuálnu výrobnú činnosť. Poskytuje manažérom dokonalý prehľadný nástroj na organizáciu a udržiavanie kvalitatívnych procesov pre celé pracovisko.

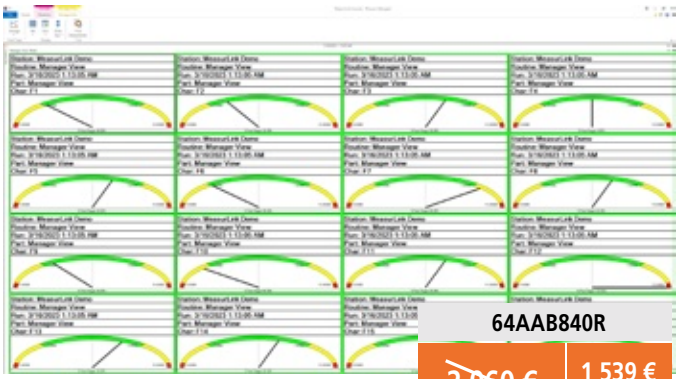

64AAB840R

~~2 060 €~~ | **1 539 €** AKCIOVÁ CENA

Vyššie uvedené ceny sú spoločnosťou Mitutoyo navrhované maloobchodné ceny bez DPH. Na výrobky v akcii nie je možné poskytnúť ďalšie zľavy.

ML Report Scheduler V10

MeasurLink 10 Report Scheduler automatizuje prácu s reportmi – vytváranie, distribúciu e-mailom alebo export v rôznych formátoch. Vytvára reporty na základe zaznamenaných úloh, čím zabezpečuje včasné a presné doručovanie údajov bez manuálneho zásahu.

64AAB853R	
~~2 060 €~~	1 539 € AKCIOVÁ CENA

ML Gauge Management V10

Verzia Gauge Management Standard organizuje a spravuje informácie o meradlách, vytvára kalibračné štandardy a buduje databázu metrologických aktív. Generuje kalibračné postupy s podrobnými pokynmi a poskytuje správy o vykonaných alebo oneskorených kalibráciách.

64AAB842R	
~~2 060 €~~	1 539 € AKCIOVÁ CENA

ML Site licencia V10

	64AAB843R		K dispozícii aj: 64AAB843FR	
30 licencií	~~22 880 €~~	18 299 € AKCIOVÁ CENA	~~11 492 €~~	9 199 € AKCIOVÁ CENA
			Plávajúca licencia	

ML Workgroup licencia V10

	64AAB844R		K dispozícii aj: 64AAB844FR	
15 licencií	~~12 605 €~~	9,999 € AKCIOVÁ CENA	~~6 292 €~~	4,999 € AKCIOVÁ CENA
			Plávajúca licencia	

	64AAB846R		K dispozícii aj: 64AAB846FR	
10 licencií	~~9 142 €~~	7 349 € AKCIOVÁ CENA	~~4 576 €~~	3 669 € AKCIOVÁ CENA
			Plávajúca licencia	

	64AAB847R		K dispozícii aj: 64AAB847FR	
5 licencií	~~5 720 €~~	4 599 € AKCIOVÁ CENA	~~2 871 €~~	2 299 € AKCIOVÁ CENA
			Plávajúca licencia	

ML Gauge R&R V10

Verzia MeasurLink Gauge R&R určuje schopnosť meracieho systému pomocou súboru techník navrhnutých na zabezpečenie presnosti pre akúkoľvek úlohu merania.

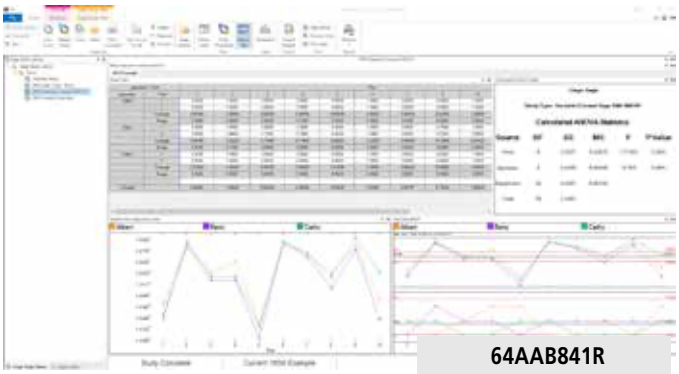

64AAB841R	
~~1 144 €~~	859,00 € AKCIOVÁ CENA

MeasurLink®

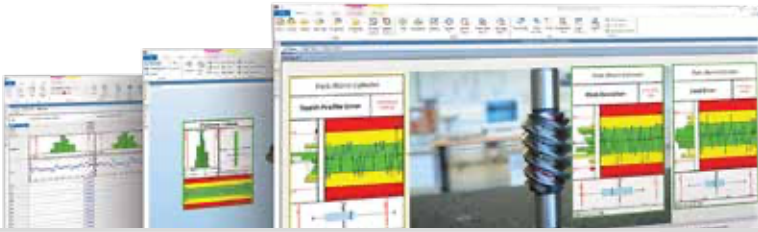

Profilpro-jektory

Ak chcete získať ďalšie podrobnosti, naskenujte QR kód.

Na bezkontaktné meranie, kontrolu a pozorovanie, obzvlášť užitočné pre malé, deformovateľné alebo krehké časti.

- Sledujte profily povrchov alebo kontrolujte drobné zostavy s povrchovým osvetlením.
- Široký výber príslušenstva pre vaše meracie a kontrolné úlohy.
- Môže sa inštalovať a prevádzkovať v širokej škále prostredí od inšpekčných miestností až po výrobné a spracovateľské pracoviská.

PJSET01	
~~14 227,70 €~~	11 999 € AKCIOVÁ CENA

Súprava PJ-P2010A

Zväčšenie 10X je v cene

200 x 100 mm XY stolík s integrovanými lineárnymi stupnicami a rýchloupínaním pre rýchle pohyby stola

Vyššie uvedené ceny sú spoločnosťou Mitutoyo navrhované maloobchodné ceny bez DPH. Na výrobky v akcii nie je možné poskytnúť ďalšie zľavy.

Digitálny displej s vysokou viditeľnosťou

Plynulé nastavenie osvetlenia

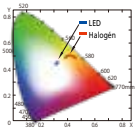

STABILNÁ TEPLOTA FARIEB

BEZ VENTILÁTORA

LED

Sada Opti-fix Basic

12 ks

K550892	
~~498,00 €~~	459,00 € AKCIOVÁ CENA

Softvér M2 pre profilprojektory

Hlavné vlastnosti:
- Meranie, konštruovanie a definovanie 2D prvkov.
- Režim učenia programu.
- Komplexné meracie protokoly.
- Kontrola tolerancie podľa DIN / ISO.

Sada M2 pozostáva z:
- Metrologický softvér M2.
- Interface box pre dve osi a 15-kolíkové prepojovacie káble.
- Napájací zdroj a kábel USB.
- Montážna konzola, kĺb a rameno RAM s držiakom VESA (75x75) na pripevnenie voliteľného tabletu k telu projektora.
- Asus tablet AiO pre M2.
- M2SET02 s EdgeLogic™.

M2SET01	
~~2 924 €~~	2 699 € AKCIOVÁ CENA

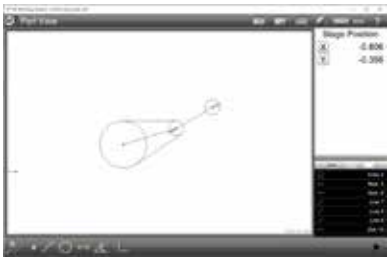

Softvér M2

M2SET02	
~~4 363 €~~	3 959 € AKCIOVÁ CENA

M2 s jednotkou detekcie hrán EdgeLogic™

+

ASUS tablet AiO pre systém M2

Zdokonalené nástroje pre stredové snímače

Dostupné sondy s nitkovým krížom sa skladajú z verzií „auto edge“ a „simple“, ktoré je možné použiť v systémoch s povoleným optickým rozhraním. Automatická hranová sonda, ktorá je vyrobená na automatické snímanie bodov z hrán pri ich prekročení, výrazne zvyšuje výkon merania. Len pre systémy s optickým rozhraním, kľúčová vlastnosť softvéru M2, EdgeLogic™, umožňuje aktiváciu príkazov začatia a ukončenia merania pomocou gesta. Teraz môžete začať a dokončiť svoje merania rýchlo a jednoducho, bez potreby priamej interakcie so softvérom.

Príslušenstvo

	Produkty	293-140-40	293-230-30	293-666-20	500-161-30	500-716-20	550-207-10	552-306-10
		293-141-40	293-231-30	293-667-20	500-158-30	500-717-20		
		293-142-40	293-232-30	293-668-20	500-162-30	550-331-20		
		293-143-40	293-233-30	422-411-20	500-205-30	551-331-20		
			293-234-30			571-252-20		
			293-963-30					
			323-250-30					
			323-251-30					
			331-251-30					
			342-271-30					
			422-230-30					
			422-231-30					
Príslušenstvo								
264-020	Interface Box s USB vstupom	✓	✓	✓	✓	✓	✓	✓
905338	DIGIMATIC signálny kábel, plochý priamy typ							
905409	DIGIMATIC signálny kábel, plochý priamy typ							
959149	DIGIMATIC signálny kábel, priamy, dátové tlačítko				✓		✓	
959150	DIGIMATIC signálny kábel, priamy, dátové tlačítko				✓		✓	
936937	DIGIMATIC signálny kábel, plochý 10-kolíkový typ							
965014	DIGIMATIC signálny kábel, plochý 10-kolíkový typ							
05CZA624	DIGIMATIC signálny kábel s dátovým tlačidlom typu IP					✓		✓
05CZA625	DIGIMATIC signálny kábel s dátovým tlačidlom typu IP					✓		✓
05CZA662	DIGIMATIC signálny kábel s dátovým tlačidlom typu IP		✓	✓				
05CZA663	DIGIMATIC signálny kábel s dátovým tlačidlom typu IP		✓	✓				
06AGL011	DIGIMATIC signálny kábel, priamy, 1 m							
06AGL021	DIGIMATIC signálny kábel, priamy, 2 m							
06AGL111	DIGIMATIC signálny kábel s dátovým tlačítkom typu IP	✓						
06AGL121	DIGIMATIC signálny kábel s dátovým tlačítkom typu IP	✓						
06AFM380A	USB vstup pre priame pripojenie (z Digimatic na USB)					✓		✓
06AFM380B	USB vstup pre priame pripojenie (z Digimatic na USB)		✓	✓				
06AFM380C	USB vstup pre priame pripojenie (z Digimatic na USB)				✓		✓	
06AFM380D	USB vstup pre priame pripojenie (z Digimatic na USB)							
06AFM380E	USB vstup pre priame pripojenie (z Digimatic na USB)							
06AFM380F	USB vstup pre priame pripojenie (z Digimatic na USB)							
06AFM380G	USB vstup pre priame pripojenie (z Digimatic na USB)							
06AGQ001A	USB vstup pre priame pripojenie (z Digimatic na USB)	✓						
06AGQ001F	USB vstup pre priame pripojenie (z Digimatic na USB)							
06ADV384	USB Input Tool pre priame pripojenie	✓	✓	✓	✓	✓	✓	✓
937179T	Nožný spínač pre SPC	✓	✓	✓	✓	✓	✓	✓
02AZD810D	Bezdrôtový prijímač U-WAVE-R	✓	✓	✓	✓	✓	✓	✓
264-620	U-WAVE fit, typ IP67				✓	✓		
264-621	U-WAVE fit, typ bzučiak				✓	✓		
264-622	U-WAVE fit, typ IP67	✓	✓					
264-623	U-WAVE fit, typ bzučiak	✓	✓					
02AZD880G	U-WAVE-T, typ bzučiak			✓			✓	✓
02AZD730G	U-WAVE-T, typ IP67			✓			✓	✓
264-624	U-WAVE fit Bluetooth, typ IP67				✓	✓		
264-625	U-WAVE fit Bluetooth, typ bzučiak				✓	✓		
264-626	U-WAVE fit Bluetooth, typ IP67	✓	✓					
264-627	U-WAVE fit Bluetooth, typ bzučiak	✓	✓					
02AZF300	Mostík pre štandardné posuvné meradlá				✓			
02AZF310	Mostík pre IP posuvné meradlo, mikrometer		✓			✓		
02AZF700	Mostík pre odchýlkomer ID-C							
02AZF960	Mostík pre IP mikrometer	✓						
02AZD790A	Pripojovací kábel A pre U-WAVE							✓
02AZD790B	Pripojovací kábel B pre U-WAVE			✓				
02AZD790C	Pripojovací kábel C pre U-WAVE						✓	
02AZD790D	Pripojovací kábel D pre U-WAVE							
02AZD790E	Pripojovací kábel E pre U-WAVE							
02AZD790F	Pripojovací kábel F pre U-WAVE							
02AZD790G	Pripojovací kábel G pre U-WAVE							
02AZG011	Pripojovací kábel SF pre U-WAVE							
21EZA198	Zdvíhacia páčka vretena							
21AZB149	Zdvíhacia páčka vretena							
21JZA295	Drôtová spúšť							
21EZA099	Diaľkové ovládanie							
7822	Súprava kontaktných prvkov M2, 5 x 0,45							
264-505D	Tlačiareň štatistických údajov DP-1VA	✓	✓	✓	✓	✓	✓	✓

✓ Označuje, že príslušenstvo je kompatibilné
✓ s produktom alebo skupinou produktov.

2046A	543-781B-10	543-700B	543-855B-D	543-720B	543-561D	468-981	570-402	HR-530	HR-320/430	
2046AB	543-791B-10	543-710B		543-730B	543-563D	468-982	570-404	810-233-33	810-192-31	
2046AB-60	511-925-20			543-851D		468-983	570-414	810-333-33	810-193-31	
	543-300B-10			543-853D		468-984	192-615-10		810-194-31	
						468-985				
										Strana č.
	✓	✓	✓	✓	✓	✓	✓	✓		23
	✓						✓			24
	✓						✓			24
										24
										24
					✓			✓		24
					✓			✓		24
										24
										24
						✓				24
						✓				24
		✓	✓	✓						24
		✓	✓	✓						24
										24
										24
										25
						✓				25
										25
					✓			✓		25
									✓	25
	✓						✓			25
										25
										25
		✓	✓	✓						25
	✓	✓	✓	✓	✓	✓	✓	✓	✓	25
	✓	✓	✓	✓	✓	✓	✓	✓	✓	25
	✓	✓	✓	✓	✓	✓	✓	✓	✓	26
										26
										26
	✓	✓	✓	✓						26
	✓	✓	✓	✓						26
					✓		✓	✓	✓	26
					✓		✓	✓	✓	26
										26
										26
	✓	✓	✓	✓						26
	✓	✓	✓	✓						26
										27
										27
		✓								27
										27
										27
						✓				27
										27
					✓			✓		27
									✓	27
	✓						✓			27
										27
			✓	✓						27
✓	✓	✓	✓							17
✓										17
✓	✓	✓	✓							17
					✓					17
✓	✓	✓	✓	✓	✓					18
	✓	✓	✓	✓	✓	✓	✓	✓	✓	23

SPILÁR

Ing. Peter ŠPILÁR - iSP
Starozagorská 9
SK-040 23 Košice

Tel.Fax: +421 (0) 55 622 00 57
Mobil: +421 (0) 903 633 848
E-mail: spilar@spilar.sk
WEB: www.spilar.sk

© MITUTOYO/SK 10/24 PRSK 1278

Akcia platí od 1. novembra 2024 do 31. januára 2025. Vyhradzujeme si právo na technické zmeny a vývoj, uvedené ceny sú platné len pre firemných zákazníkov; Všetky ceny sú v eurách bez DPH - dalšie informácie je možné získať na www.mitutoyo.sk.
Doručenie a ceny výrobkov ponúkaných v tomto dokumente sú platné do vypredania zásob. Technické zmeny, chyby a tlačové chyby sú vyhradené.

Súradnicové meracie stroje

Kamerové meracie systémy

Prístroje na meranie tvaru

Optické meracie prístroje

Snímacie systémy

Skúšobné prístroje a Seizmometre

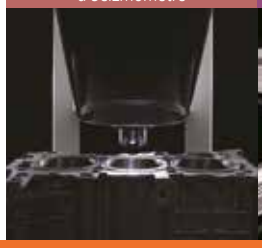

Digitálne pravítka a DRO systémy

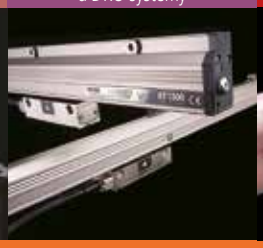

Ručné meradlá a systémy prenosu dát

Akékoľvek sú Vaše výzvy, spoločnosť Mitutoyo Vás podporuje, od začiatku až do konca.

Spoločnosť Mitutoyo je nielen výrobcom špičkových meracích produktov, ale aj výrobcom, ktorý ponúka kvalifikovanú podporu po celú dobu životnosti zariadenia, podoprenú komplexnými službami, ktoré zaistia, aby vaši zamestnanci mohli čo najlepšie využiť túto investíciu.

Popri základnej kalibrácii a opravách spoločnosť Mitutoyo ponúka produkty a školenia v metrológii, rovnako ako IT podporu pre sofistikovaný softvér používaný v modernej meracej technike. Môžeme tiež navrhnúť, postaviť, testovať a dodávať meracie riešenia na mieru, a dokonca ak sú považované za nákladovo efektívne, prijať Vaše kritické výzvy merania v rámci spoločnosti na základe ďalších zmlúv.

Ďalšiu dokumentáciu výrobku a náš kompletný katalóg nájdete tu.

www.mitutoyo.sk

Poznámka: Ilustrácie výrobkov sú nezáväzné. Popisy výrobkov, obzvlášť technické špecifikácie, prípadne vlastnosti sú záväzné iba vtedy, ak je to výslovne dohodnuté.

MITUTOYO, ABSOLUTE, DIGIMATIC, OPTOEYE a U-WAVE sú buď registrované ochranné známky alebo ochranné známky spoločnosti Mitutoyo Corp. v Japonsku a/alebo v iných krajinách/oblastiach. Opti-fix je registrovaná ochranná známka spoločnosti KOMEG Industrielle Meßtechnik GmbH. Excel, Microsoft a Windows sú registrované ochranné známky alebo ochranné známky spoločnosti Microsoft Corporation v Spojených štátoch a/alebo iných krajinách. Thiokol je registrovaná ochranná známka spoločnosti TORAY FINE CHEMICALS Co., Ltd. TÜV je registrovaná ochranná známka (okrem iných vlastníkov) TÜV Rheinland AG. YouTube je ochranná známka spoločnosti Google Inc. Ostatné značky produktu, spoločnosti a obchodné značky tu uvedené sú len na účely identifikácie a môžu byť ochrannými známkami príslušných vlastníkov.

Mitutoyo

Mitutoyo Česko s.r.o., organizačná zložka

Šoltésovej 346/1
017 01 Považská Bystrica

Tel.: +421 948 595 590

info@mitutoyo.sk
www.mitutoyo.sk